Przekrój podłużny
1:50

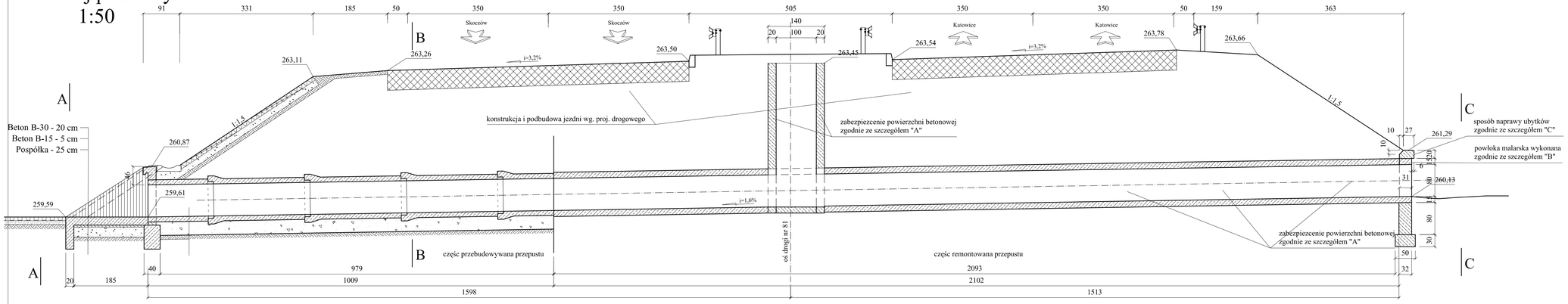

Nośność obiektu
Klasa "A" (50 Mg)
(wg PN-85/S-10030)

Materiały:
Beton: B30 F150 W8
B15
Stal: A-I (St3SX-b)
A-II (18G2-b)
Elektrody: EB 146

Szczegół "A"
sposób wykonania zabezpieczenia powierzchniowego

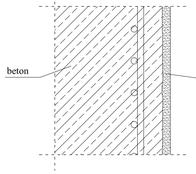

Szczegół "B"
sposób wykonania powłoki malarskiej

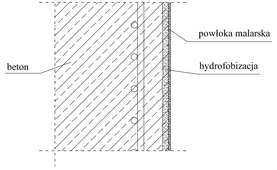

Szczegół "C"
sposób uzupełnienia ubytków betonu i zabezpieczenia odsłoniętego zbrojenia

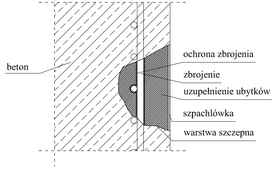

Widok wlotu A-A
1:50

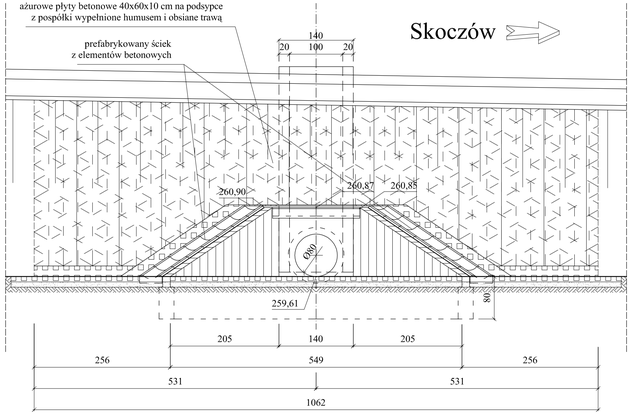

Widok wylotu C-C
1:50

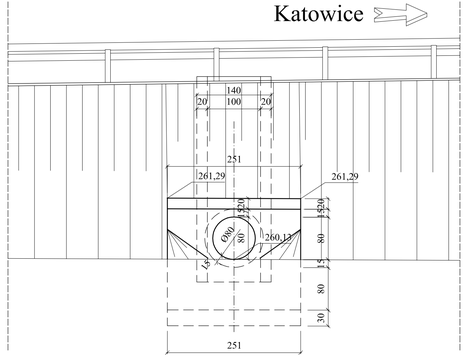

Przekrój poprzeczny B-B
1:50

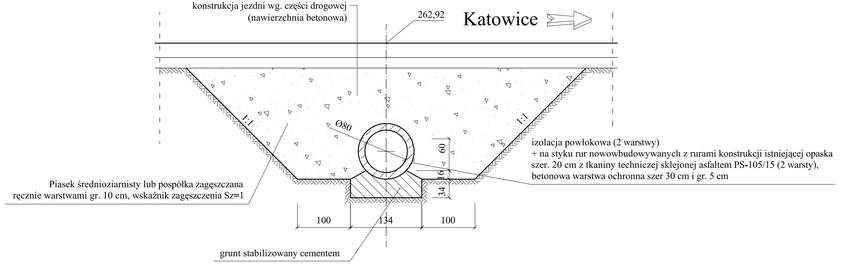

Zamawiający	Gmina Miejska Żory Al. Wojska Polskiego 25, 44-240 ŻORY		
Jednostka projektowa	Profil Sp. z o.o. 02-305 Warszawa, Aleje Jerozolimskie 144 tel: (+022) 823 63 88, 823 53 09, 823 63 67 fax: 823 69 05 www.profilsp.com.pl poczta@profilsp.com.pl		
Stadium: Projekt Wykonawczy	Zadanie: Przebudowa i wzmocnienie nawierzchni odcinka DK 81 w Żorach		
Nr tomu: 03/03	Obiekt budowlany: DK 81 w Żorach		
Branża: Obiekty inżynierskie Kod CPV: 45233000	Tytuł rysunku: Przepust w km 1+400,43 (istn. km 35+910,43) - przebudowa i remont konstrukcji Przekrój podłużny i poprzeczny Widok wlotu i wylotu		
Stanowisko	Imię i nazwisko	Nr uprawnień	Podpis
Kierownik Zadania	mgr inż. Marek Kempski	nr upr. 475/88/UW	
Główny Projektant	mgr inż. Artur Tarasewicz	Nr 572/87/UW	
Projektant	mgr inż. Marek Kempski	nr upr. 475/88/UW	
Opracował	mgr inż. Bartosz Rząśnicki		
Opracował	-		
Sprawdzający	inż. Stanisław Piasecki	KBUa-2126/1100/66	
Nr arch.: 2006/063	Data opracowania: 05.2006 r.	Skala: 1:50	Nr rys. - arkusz: 2 / Nr egz.: